Bewegungsmelder

IS 130-2

schwarz
EAN 4007841 660215
Art.-Nr. 660215
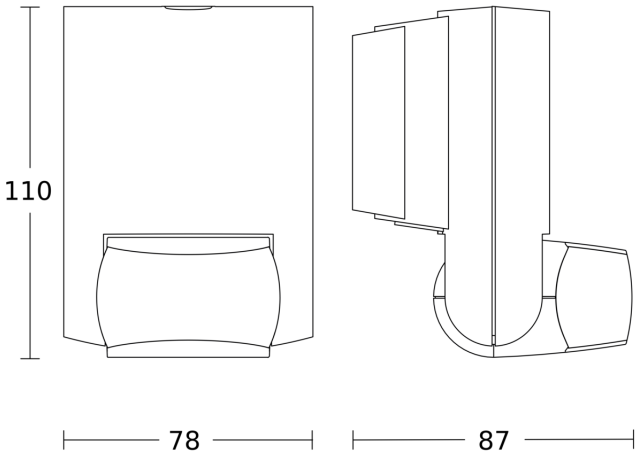
Maßzeichnung